PRODUKTDATENBLATT
Orbis Spiral Oval 360mm 25W Click Dim 830 Grey

Orbis Spiral Click DIM | LED-Deckenleuchte aus Metall in elegantem Design



Anwendungsgebiete

– Wohnbereiche (Wohnzimmer, Esszimmer, Schlafzimmer usw.)

Produktvorteile

– Klicken der Dimmfunktion per Wandschalter
– Formschönes, modernes Design
– Lange Lebensdauer dank LED-Technologie

Produkteigenschaften

– Deckenleuchte mit fortschrittlicher LED-Technik
– Click-DIM Version: Dimmen in drei Stufen durch wiederholtes Schalten
– Farbtemperatur: 3.000 K (Warm White)
– Lebensdauer bis zu 25.000 h
– Schutzart: IP20



© 2026, LEDVANCE GmbH. Alle Rechte vorbehalten.

Technische Daten

Elektrische Daten

Nennleistung	25,00 W
Nennspannung	220…240 V
Netzfrequenz	50…60 Hz
Nennstrom	114,000 mA
Einschaltstrom	2.4 A
Einschaltstromdauer T_{h50}	191.7 µs
Max. Anzahl der Leuchten Leitungsschutzschalter B16	112
Max. Anzahl der Leuchten Leitungsschutzschalter C16	112
Netzleistungsfaktor λ	> 0,9
Oberschwingungsgehalt	< 20 %
Schutzklasse	II
Betriebsart	Netzspannung

Photometrische Daten

Lichtstrom	1000 lm
Gesamtlichtstrom der enthaltenen Lichtquellen	3132 lm
Lichtausbeute	40 lm/W
Farbtemperatur	3000 K
Lichtfarbe (Bezeichnung)	Warm weiß
Farbwiedergabeindex Ra	> 80
Standardabweichung des Farbabgleichs	≤6 sdcm
Flimmer-Messgröße (Pst LM)	<1
Messgröße für Stroboskop-Effekte (SVM)	≤0.4
Photobiologische Risikogruppe gemäß EN62778	RG0
Photobiologische Risikogruppe gemäß EN62471	RG0

Maße & Gewicht

Länge	300,00 mm
Breite	360,00 mm
Höhe	56,00 mm
Produktgewicht	1557,00 g

© 2026, LEDVANCE GmbH. Alle Rechte vorbehalten.

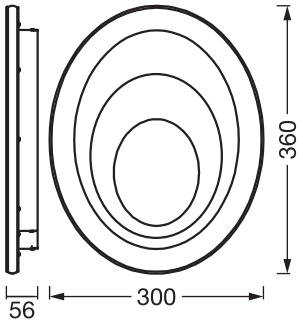

ORBIS SPIRAL OV 360 25W830
CLDIM GR

Materialien & Farben

Produktfarbe	Grau
Gehäusefarbe	Grau
Gehäusematerial	Metall
Material Abdeckung	Silikon
Glühdrahtprüfung nach IEC 60695-2-12	650 °C

Anwendung & Installation

Umgebungstemperaturbereich	-20…+40 °C
Lagertemperaturbereich	-20…+80 °C
Anschlussart	Anschlussklemme, 2-polig (L, N)
Schutzart	IP20
Dimmbar	Ja
Art der Dimmung	3 DIM
Montageart	Anbau
Montageort	Decke
Mit Leuchtmittel	Ja
Austauschbare Lichtquelleneinheit	Nein

Lebensdauer

Lebensdauer L70/B50 bei 25 °C	30000 h [1)]

1) t[h]: L70 / B50 @ 25 °C (Ta), t[h]: L80 / B10 @ 25 °C (Ta), t[h]: L90 / B10 @ 25 °C (Ta)

Notbeleuchtung

© 2026, LEDVANCE GmbH. Alle Rechte vorbehalten.

Art des Notbetriebtests	ohne

Zertifikate & Standards

Normen	CE / UKCA
Leuchte mit begrenzter Oberflächentemperatur "D-Zeichen"	Nein
Ballwurfsicher	Nein
Austauschbare Lichtquelle (EPREL)	Nicht austauschbar

Zusätzliche Produktdaten

BEG förderfähig	Nein

TECHNISCHE AUSSTATTUNG

- Inklusive Montageschrauben und Dübel

Sicherheitshinweise

- Leuchte muss bei Montage, Wartung und Abnahme der Abdeckung spannungsfrei geschaltet werden
- Prüfen Sie die Wand/Decke auf ihre Eignung. Wenn Sie unsicher sind, holen Sie professionellen Rat ein.
- Alle elektrischen Anschlüsse dürfen nur von qualifiziertem Fachpersonal ausgeführt werden.
- Vorsicht, Gefahr des elektrischen Schlages.

DOWNLOADS

	Dokumente und Zertifikate	Name des Dokuments
PDF	Bedienungsanleitung / Sicherheitshinweise	G11240697 Orbis Spiral Oval
PDF	Konformitätserklärung	CE Declaration Orbis Spiral
PDF	Konformitätserklärung UKCA	UKCA Declaration Orbis Spiral

VERPACKUNGSINFORMATIONEN

EAN	Verpackungseinheit (Stück pro Einheit)	Abmessungen (Länge x Breite x Höhe)	Bruttogewicht	Volumen
4099854613173	Faltschachtel 1	76 mm x 340 mm x 400 mm	2206.00 g	10.34 dm^3
4099854613180	Versandschachtel 4	360 mm x 324 mm x 425 mm	9624.00 g	49.57 dm^3

Die genannten Produktnummern beschreiben die kleinste bestellbare Mengeneinheit. Eine Versandeinheit kann mehrere Einzelprodukte beinhalten.

© 2026, LEDVANCE GmbH. Alle Rechte vorbehalten.

Als Bestellmenge verwenden Sie bitte das Ein- oder Mehrfache einer Versandeinheit.

Haftungsausschluss

Änderungen und Irrtümer vorbehalten. Vergewissern Sie sich, dass Sie immer den neuesten Stand verwenden.

© 2026, LEDVANCE GmbH. Alle Rechte vorbehalten.